PUMP GROUPS

womix Comfort Controls

НАСОСНЫЕ ГРУППЫ DN 20,DN 25,DN32

SA, SMT, SMTC

womix Comfort Controls

ENERGY-SAVING CENTRAL HEATING EQUIPMENTS

mixing valves | pump group system | brass central heating manifolds | system MIX-BOX

ul. Sportowa 31 89-200 Szubin, tel: +48 52 382 44 50/51, e-mail: export@womix.pl

Pump group DN 25 — Насосные группы DN 25

Insulation pump group — Изоляция насосной группы

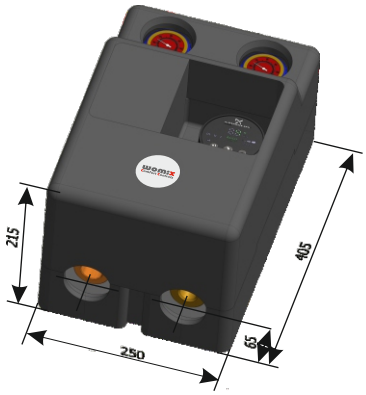

The modern insulation fits the pump groups of **DN 25** and **DN 32**. With open space at the site of pumps installation, we can change the settings of electronic pumps, observe the state of its work and most importantly, protect the electronics of the pump from high temperature.

Новая изоляция соответствует насосным группом DN 25 и DN 32. Благодаря открытому пространству на месте монтировки насоса у нас есть возможность изменить настройки электронного насоса, наблюдения за состаянием её работы и тоже что самое главное мы защищаем электронику насоса перед высокой температурой.

Check valve Возвратный вентиль

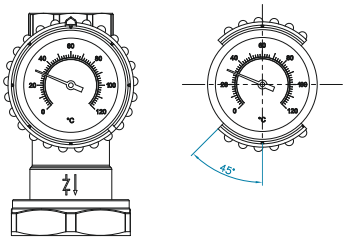

The ball valve installed on the return of the pump group is additionally equipped with a check valve. To disable the function, turn the handle 45 degrees according to the attached drawing. **(only in units DN 20, DN 25)**

Шаровый вентиль смонтированный на возврате насосной группы оборудован дополнительно возвратным вентилем.Чтобы выключить его функцию нужно переключить ручку на 45 градусов на основе приложенной чертежи.

Replacement of the thermometer Обмен термометра

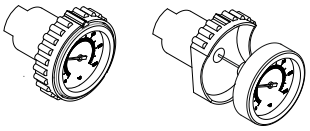

Ball valves mounted on flow and return of the pump group are equipped with thermometers. The thermometer can be changed according to the attached drawing.
In the plastic handle is incision to lever and pull out thermometer.

Шаровые вентили монтированные на питании и возврате насосной группы оборудованы термометрами.Термометер можно поменять на основе прилагаемого чертежа, Впластмассовой ручке находится вырез для поднятия и удаления термометра.

Cutting insulation - electric plug Вырезывание изоляции - электрический штекёр

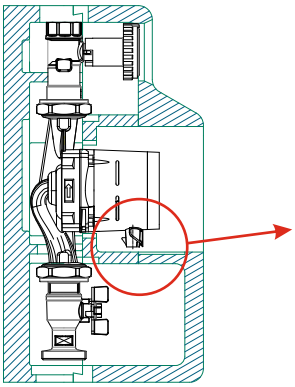

There are many different pump models on the market. There are made of different manufacturers and therefore insulation is sealed at the mounting location of power plug from the pump. Pumps are of different width as well as being various types of plug (straight, angled). Therefore, in the installation site plug, cut a hole in the insulation for example with knife.

This concept gives us the versatility of insulation, so that we have the ability to cutouts the insulation only in the place where it is necessary.

Потому, что на рынке есть доступных много разных моделей насосов разных производителей, изоляция есть закрыта на месте монтажа электрического штекёра от насоса. Насосы имеют разную ширину а также имеют разного рода штекёры (простые, угловые). Поэтому на месте монтировки штекёра нужно вырезать отверстие в изоляции н. п. ножиком обивкой.
Эта концепция даёт нам универсальность изоляции, благодаря чему, у нас есть возможность вырезать изоляцию только на том месте, где это необходимо.
Насосные группы поставляемые нашей компанией с насосом уже подготовлены и вырезаны под определённую модель электрического штекёра.

Wall mounting Настенный монтаж

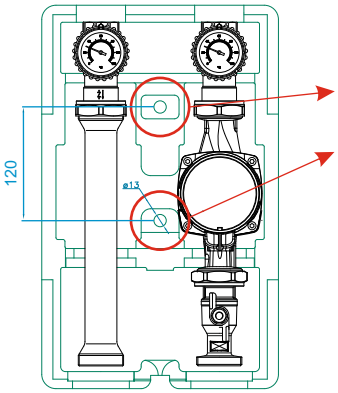

If the pump group is mounted independently, without the zone manifold, we have the ability to mount it on the wall.In insulation at designated locations in the picture are depressions.To mount it on the wall, you deepen the holes in the insulation with bit Ø 13 mm or less and using expansion plugs and insulation pads screwed to the wall.

В случае, когда насосная группа монтированная самостоятельно без распределителя, у нас есть возможность монтировать её на стене. В изоляции в определённом на чертежи рядом местах существуют глубины.Чтобы прикрепить группу к стене, нужно отверствия в изоляции сделать глубже дрелью Ø 13 mm или меньшей и при помощи дюбелей и подкладки привинчить изоляцию к стене.

Pump group SA 90 - DN 20 without mixing valve

Насосная группа SA 90 - DN 20 без смесительного клапана

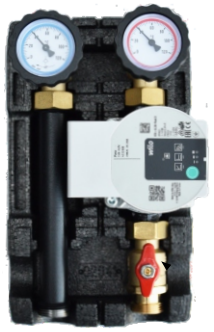

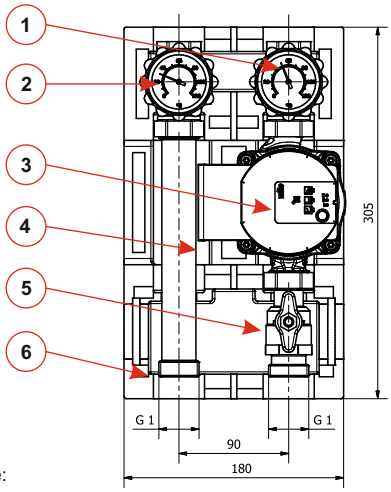

1. Ball valve with thermometer 0-120°C - supply side with the red handle.
2. Ball valve with thermometer 0-120°C, check valve - return side with the blue handle.
3. The circulating pump (Optional).
4. Steel connector.
5. Ball valve with steel handle.
6. Insulation EPP.

1. Шаровый вентиль питания 0-120 °C с красной ручкой.
2. Шаровый вентиль возвратный с термометром 0-120 °C с возвратным вентилем с ручной блокировкой,с синей ручкой.
3. Циркуляционный насос (вариант).
4. Стальной соединитель дистанцированный.
5. Шаровый вентиль со стальной ручкой.
6. Изоляция EPP.

Specyfications/Технические данные:	
Max pressure/Макс.давление:	6 bar
Max temperature/Макс.температура:	110 °C
Insulation material/IИзоляция:	EPP black 60g/l
Axle spacing/Междуосевое растояниеi:	90 mm
Gaskets material/Материал прокладок:	VITON/EPDM
Connections/Подключение:	
Installation side/сторона инсталяции:	1"F
Boiler side/сторона котла:	1" M
Installation length of pump/Длина корпуса насоса:	130 mm
Connection of the pump/Подключение насоса:	1"

Pump group SMT 90 - DN 20 with mixing valve

Насосная группа SMT 90 - DN 20 со смесительным клапаном

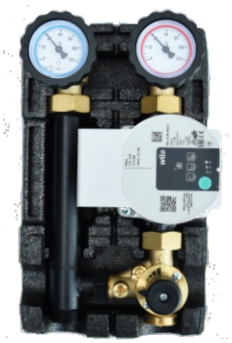

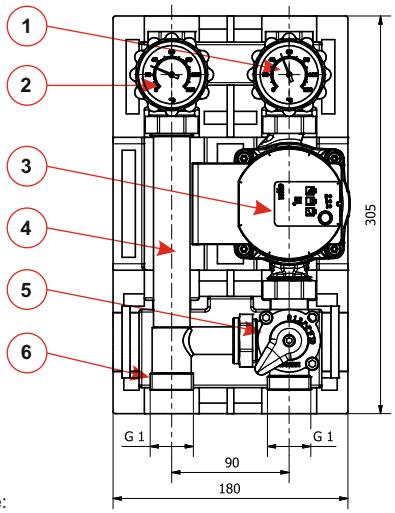

1. Ball valve with thermometer 0-120°C - supply side with the red handle.
2. Ball valve with thermometer 0-120°C, check valve - return side with the blue handle.
3. The circulating pump (Optional).
4. Steel connector .
5. Mixing valve MIX MT.
6. Insulation EPP.

1. Шаровый вентиль питания 0-120 °C с красной ручкой.
2. Шаровый вентиль возвратный с термометром 0-120 °C с возвратным вентилем с ручной блокировкой,с синей ручкой.
3. Циркуляционный насос (вариант).
4. Стальной соединитель дистанцированный.
5. Смесительный вентиль 3-ходовой MIX MT 25 с байпассом.
6. Изоляция EPP.

Specyfications/Технические данные:	
Max pressure/Макс.давление:	6 bar
Max temperature/Макс.температура:	110 °C
Insulation material/IИзоляция:	EPP black 60g/l
Axle spacing/Междуосевое растояниеi:	90 mm
Gaskets material/Материал прокладок:	VITON/EPDM
Connections/Подключение:	
Installation side/сторона инсталяции:	1"F
Boiler side/сторона котла:	1" M
Installation length of pump/Длина корпуса насоса:	130 mm
Connection of the pump/Подключение насоса:	1"
Kvs of the mixing valve/Kvs смесительного клапана:	5,5

Pump group SMTC 90 - DN 20 with thermostatic mixing valve

Насосная группа SMTC 90 - DN 20 с термостатическим смесительным клапаном

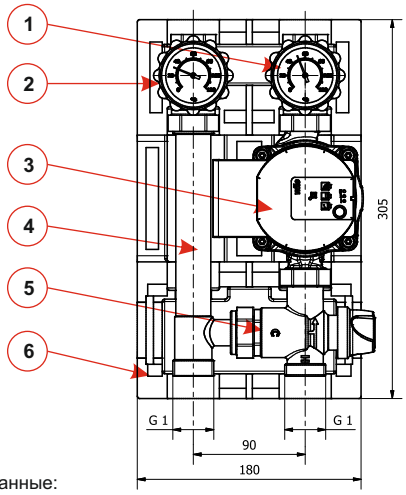

1. Ball valve with thermometer 0-120°C - supply side with the red handle.
2. Ball valve with thermometer 0-120°C, check valve - return side with the blue handle.
3. The circulating pump (Optional).
4. Steel connector .
5. Thermostatic mixing valve.
6. Insulation EPP.

1. Шаровый вентиль питания 0-120 °C с красной ручкой.
2. Шаровый вентиль возвратный с термометром 0-120 °C с возвратным вентилем с ручной блокировкой,с синей ручкой.
3. Циркуляционный насос (вариант).
4. Стальной соединитель дистанцированный.
5. термостатикалық араластырғыш клапан.
6. Изоляция EPP.

Specyfications/Технические данные:	
Max pressure/Макс.давление:	6 bar
Max temperature/Макс.температура:	110 °C
Insulation material/IИзоляция:	EPP black 60g/l
Axle spacing/Междуосевое растояниеi:	90 mm
Gaskets material/Материал прокладок:	VITON/EPDM
Connections/Подключение:	
Installation side/сторона инсталяции:	1"F
Boiler side/сторона котла:	1" M
Installation length of pump/Длина корпуса насоса:	130 mm
Connection of the pump/Подключение насоса:	1"
Kvs of the mixing valve/Kvs смесительного клапана:	2,0

Pump group SA 125 - DN 25 without mixing valve/ Direct unit

Насосная группа SA 125 - DN 25 без смесительного вентиля

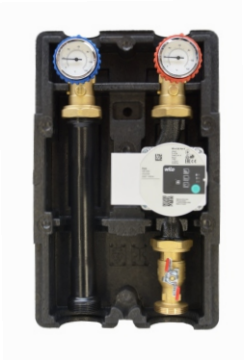

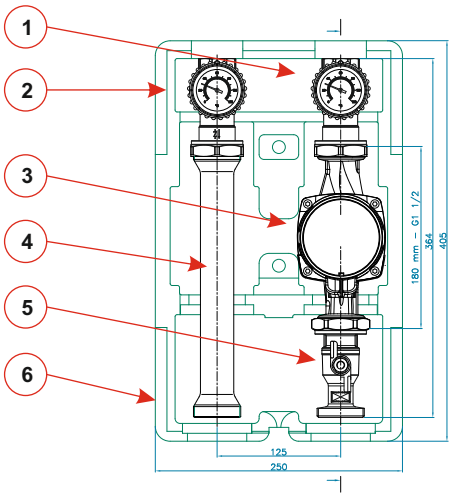

1. Ball valve with thermometer 0-120°C - supply side with the red handle.
2. Ball valve with thermometer 0-120°C, check valve - return side with the blue handle.
3. The circulating pump (Optional) .
4. Steel connector (spacing 272mm).
5. Ball valve with steel handle.
6. Insulation EPP.

1. Шаровый вентиль питания 0-120 °C с красной ручкой.
2. Шаровый вентиль возвратный с термометром 0-120 °C с возвратным вентилем с ручной блокировкой,с синей ручкой.
3. Циркуляционный насос (вариант).
4. Стальной соединитель дистанцированный 272mm.
5. Шаровый вентиль со стальной ручкой.
6. Изоляция EPP.

Specyfications/Технические данные:	
Max pressure/Макс.давление:	6 bar
Max temperature/Макс.температура:	110 °C
Insulation material/IИзоляция:	EPP black 60g/l
Axle spacing/Междуосевое растояниеi:	125 mm
Gaskets material/Материал прокладок:	VITON/EPDM
Connections/Подключение:	
Installation side/сторона инсталяции:	1"
Boiler side/сторона котла:	1 1/2
Installation length of pump/Длина корпуса насоса:	180 mm
Connection of the pump/Подключение насоса:	1 1/2"

Pump group SMT 125 - DN 25 with mixing valve MT 25

Насосная группа SMT 125 - DN 25 со смесительным вентилем MIX MT 25

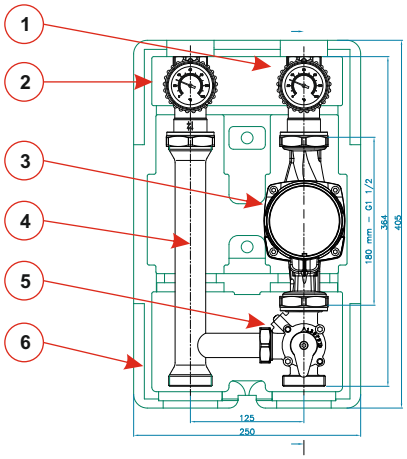

1. Ball valve with thermometer 0-120°C - supply side with the red handle.
2. Ball valve with thermometer 0-120°C, check valve - return side with the blue handle.
3. The circulating pump (Optional).
4. Steel connector (spacing 272mm).
5. Mixing valve MIX MT 25.
6. Insulation EPP.

1. Шаровый вентиль питания 0-120 °C с красной ручкой.
2. Шаровый вентиль возвратный с термометром 0-120 °C с возвратным вентилем с ручной блокировкой,с синей ручкой.
3. Циркуляционный насос (вариант).
4. Стальной соединитель дистанцированный 272mm.
5. Смесительный вентиль 3-ходовой MIX MT 25.
6. Изоляция EPP.

Specyfications/Технические данные:	
Max pressure/Макс.давление:	6 bar
Max temperature/Макс.температура:	110 °C
Insulation material/IИзоляция:	EPP black 60g/l
Axle spacing/Междуосевое растояниеi:	125 mm
Gaskets material/Материал прокладок:	VITON/EPDM
Connections/Подключение:	
Installation side/сторона инсталяции:	1”
Boiler side/сторона котла:	1 1/2
Installation length of pump/Длина корпуса насоса:	180 mm
Connection of the pump/Подключение насоса:	1 1/2”
Kvs of the mixing valve/Kvs смесительного клапана:	8,3

Instruction of mounting the actuator **MP** on the mixing valve **MIX MT**

Инструкция монтажа сервомотора MP 10 на смесительном вентиле MIX MT

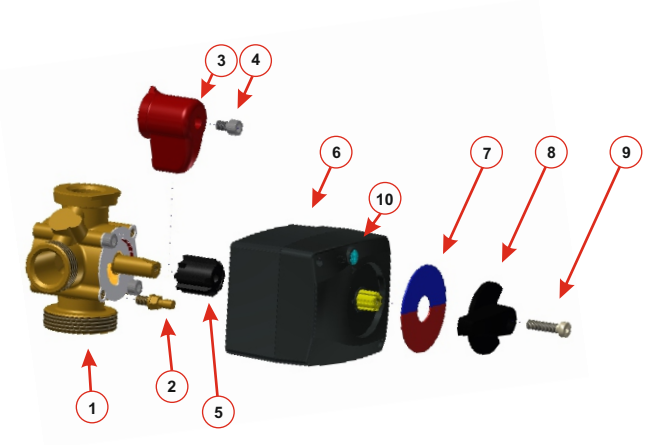

1. Set the mixing valve in the closed position (0 on the scale) or open (10 on the scale).
2. Remove the handle [3] of mixing valve [1] by removing the screw [4].
3. Screw the body of the mixing valve [1] a bolt [2] prevents rotation of the actuator around its axis.
4. Apply the valve plug adapter [5].
5. Place the actuator [6] on the adapter [5], so that the screw [2] hit the cut-out at the bottom of the actuator.
6. Apply scale [7] on actuator [6]. The scale determines the correct position way mounting the valve in the system. When movement to the right closes the plug scale valve should be turned 180 degrees so that the blue part was on the right side
7. Put the handle [8].
8. Tighten the screw [9].

The switch manual / automatic [10] enables us to validate the installation of the actuator.

1. Установить смесительный вентиль в закрытом положении (0 на скале) или открытом (10 на скале).
2. Отвинчивая из смесительного вентиля [1] винт [4] снять ручку [3].
3. Ввернуть латунный винт предотвращая поворот вокруг собственной оси [2] в корпус смесительного вентиля [1].
4. На гриб вентиля наложить адаптер [5].
5. На адаптер [5] наложить сервомотор [6], таким способом, чтобы винт [2] попал в канальную вырезку, которая находится снизусервомотора.
6. На сервомотор [6] наложить скалю [7]. О правильном положении скали решает способ монтажа вентиля в установке. В случае, когда движение гриба вправо закрывает вентиль, скалю нужно перевернуть на 180° так,чтобы синяя часть была с правой стороны.
7. Наложить ручку [8].
8. В целом повернуть винтом [9].

Переключитель работы ручной/автоматической [10] даёт нам возможностьпроверить правильность монтажа сервомотора.

womix Comfort Controls

Pump group SMTC 125 -DN 25 with thermostatic mixing valve

Насосная группа SMTC 125 - DN 25 с термостатическим смесительным вентилем

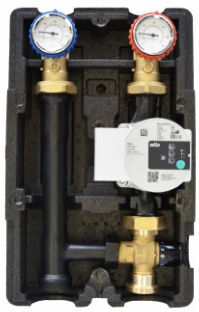

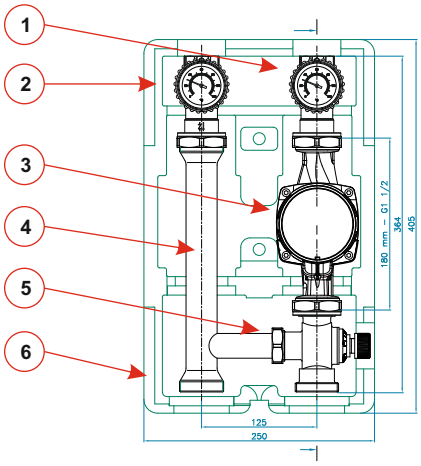

1. Ball valve with thermometer 0-120°C - supply side with the red handle.
2. Ball valve with thermometer 0-120°C, check valve - return side with the blue handle.
3. The circulating pump (Optional).
4. Steel connector (spacing 272mm).
5. Thermostatic mixing valve.
6. Insulation EPP.

1. Шаровый вентиль питания 0-120 °C с красной ручкой.
2. Шаровый вентиль возвратный с термометром 0-120 °C с возвратным вентилем с ручной блокировкой,с синей ручкой.
3. Циркуляционный насос (вариант) .
4. Стальной соединитель дистанцированный 272mm.
5. термостатикалық араластырғыш клапан.
6. Изоляция EPP.

Specyfications/Технические данные:	
Max pressure/Макс.давление:	6 bar
Max temperature/Макс.температура:	110 °C
Insulation material/ІИзоляция:	EPP black 60g/l
Axle spacing/Междуосевое растояниеі:	125 mm
Gaskets material/Материал прокладок:	VITON/EPDM
Connections/Подключение:	
Installation side/сторона инсталяции:	1”
Boiler side/сторона котла:	1 1/2
Installation length of pump/Длина корпуса насоса:	180 mm
Connection of the pump/Подключение насоса:	1 1/2”
Kvs of the mixing valve/Kvs смесительного клапана:	3,4

Thermostatic mixing valves of the MIX THERM-R series are designed to regulate the medium supplying the heating, radiator and floor heating systems. The MIX THERM-R valve is equipped with a brass 1 1/2 "F nut.
Термостатические смесительные клапаны серии MIX THERM-R предназначены для регулирования среды, подаваемой в системы отопления, радиаторные и напольные. Клапан MIX THERM-R оснащен латунной гайкой F 1 1/2 ".

Technical data/Технические данные:	
Maximum working temperature/ Максимальная рабочая температура:	+95 °C.
Regulation range/Диапазон регулирования:	20 °C - 45 °C (+/- 2K) or 35 °C - 60 °C (+/- 2K)
Maximum static pressure/ Максимальное статическое давление:	10 bar
Maximum pressure difference/ Максимальный перепад давления:	5 bar
Maximum pressure ratio/ Максимальный коэффициент давления:	2: 1
Min.working pressure/ Мин. Рабочее давление:	0.2 bar
Kvs/kvs:	3.4
Maximum flow/Максимальный расход:	70 l / min
Medium/Средняя:	Water, glycol 30% max
MIX THERM-R valve connection/ соединение клапана:	supply side - 1 1/2 "M mixing water side - 1 1/2 "F nut return side - 1 "M

Pump group SA 125 - DN 32 without mixing valve/ Direct unit

Насосная группа SA 125 - DN 32 без смесительного вентиля

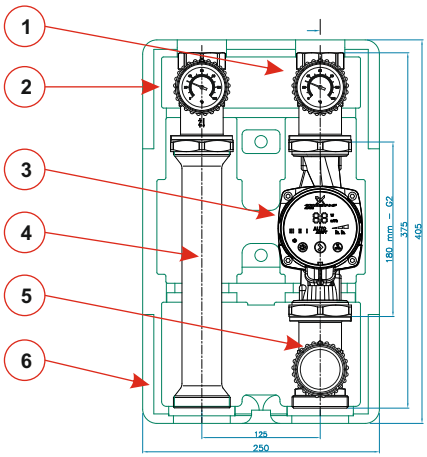

1. Ball valve with thermometer 0-120°C - supply side with the red handle.
2. Ball valve with thermometer 0-120°C, check valve - return side with the blue handle.
3. The circulating pump (Optional).
4. Steel connector (spacing 272mm).
5. Ball valve with steel handle.
6. Insulation EPP.

1. Шаровый вентиль питания 0-120 °C с красной ручкой.
2. Шаровый вентиль возвратный с термометром 0-120 °C с возвратным вентилем с ручной блокировкой,с синей ручкой.
3. Циркуляционный насос (вариант).
4. Стальной соединитель дистанцированный 272mm.
5. Шаровый вентиль со стальной ручкой.
6. Изоляция EPP.

Specyfications/Технические данные:	
Max pressure/Макс.давление:	6 bar
Max temperature/Макс.температура:	110 °C
Insulation material/IИзоляция:	EPP black 60g/l
Axle spacing/Междуосевое растояниеi:	125 mm
Gaskets material/Материал прокладок:	VITON/EPDM
Connections/Подключение:	
Installation side/сторона инсталяции:	1 1/4”
Boiler side/сторона котла:	2"
Installation length of pump/Длина корпуса насоса:	180 mm
Connection of the pump/Подключение насоса:	2”

Pump group SMT 125 - DN 32 with mixing valve MT 32

Насосная группа SMT 125 - DN 32 со смесительным вентилем MIX MT 32

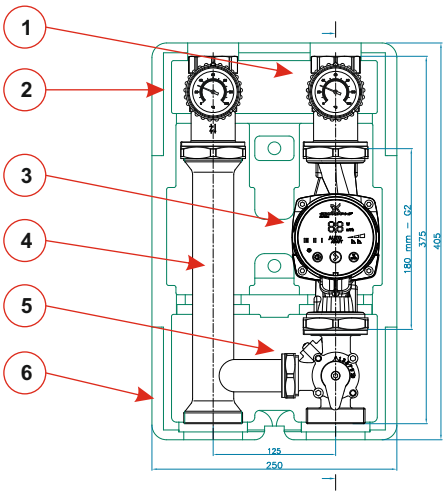

1. Ball valve with thermometer 0-120°C - supply side with the red handle.
2. Ball valve with thermometer 0-120°C, check valve - return side with the blue handle.
3. The circulating pump (Optional).
4. Steel connector (spacing 272mm).
5. Mixing valve MIX MT 32.
6. Insulation EPP.

1. Шаровый вентиль питания 0-120 °C с красной ручкой.
2. Шаровый вентиль возвратный с термометром 0-120 °C с возвратным вентилем с ручной блокировкой,с синей ручкой.
3. Циркуляционный насос (вариант).
4. Стальной соединитель дистанцированный 272mm.
5. Смесительный вентиль 3-ходовой MIX MT 32.
6. Изоляция EPP.

Specyfications/Технические данные:	
Max pressure/Макс.давление:	6 bar
Max temperature/Макс.температура:	110 °C
Insulation material/IИзоляция:	EPP black 60g/l
Axle spacing/Междуосевое растояниеi:	125 mm
Gaskets material/Материал прокладок:	VITON/EPDM
Connections/Подключение:	
Installation side/сторона инсталяции:	1 1/4”
Boiler side/сторона котла:	2"
Installation length of pump/Длина корпуса насоса:	180 mm
Connection of the pump/Подключение насоса:	2”
Kvs of the mixing valve/Kvs смесительного клапана:	17,0

The construction of mixing valve **MIX MT 25**, **MT 32** - change the supply side from right to left.

Конструкция смесительного вентиля MIX MT 25, MT 32 -
изменение питающей стороны с правой на левую.

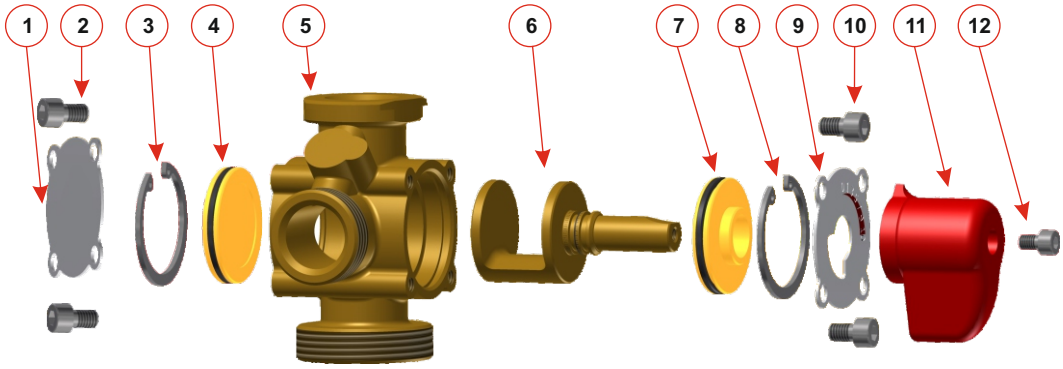

To change sides supply from right to left in the mixing valve we need:

1. Unscrew the screw M5 (12) handle (11), unscrew the screws M6 (10) scale (9), unscrew the screws M6 (2) plate (1).
2. Use pliers to remove the ring Seger (3), push the plug valve (4).
3. Use pliers to remove the ring Seger (8), push the lid sealing valve (7).
4. Remove the plug (6) and insert it into the body vice versa mixer (5).
5. Piece together the opposite valve covers (4 and 7) and lock rings Seger.
6. Tighten the scale (9) and plate (1), tighten the handle.

WARNING!

These activities should be carried out carefully to avoid damaging the seals of mixing valve.

Чтобы изменить питающую сторону с правой на левую в смесительном вентиле мы должны:

1. Отвинчить гайкой M5 (12)ручку (11), ртвинчить гайками M6 (10) скалю (9), отвинчить гайками M6 (2) табличку (1).
2. С помощью плоскогубцев снять кольцо Сегера (3), вытолкнуть штекер вентиля (4).
3. С помощью плоскогубцев снять кольцо Сегера (8), вытолкнуть крышу уплотняющую вентиль (7).
4. Удалить грибок (6) и положить его обратно в корпус смесителя (5).
5. Положить наоборот криши вентиля (4) и (7) и заблокировать кольцами Сегера.
6. Отвинчить скалю (9) и табличку (1), довинчить ручку.

ВНИМАНИЕ! Все эти действия нужно сделать акуратно так, чтобы не повредить уплотнений смесительного вентиля.