NOWE PRODUKTY 2022

womix
Comfort Controls

POLSKI
PRODUKT

Zestawy idealne do instalacji zasilanych pompami ciepła

www.womix.pl

Womix Sportowa 31 89-200 Szubin
tel. +48 52 382 44 50 lub tel. kom. 533 022 835

womix Comfort Controls

Sprzęgło-rozdzielacz akumulacyjny dwustrefowy **DUO-ZONER**

Sprzęgło-rozdzielacz akumulacyjny dwustrefowy DUO-ZONER pełni rolę zbiornika, sprzęgła hydraulicznego i rozdzielacza na dwa obiegi grzewcze. Pozwala na obsłużenie do 2 obiegów grzewczych bez wykorzystania dodatkowych urządzeń.

Możliwość montażu dowolnej grupy pompowej DN 25

Dwie pojemności zbiorników 45 L oraz 70 L

Podłączenie nawet dwóch źródeł ciepła

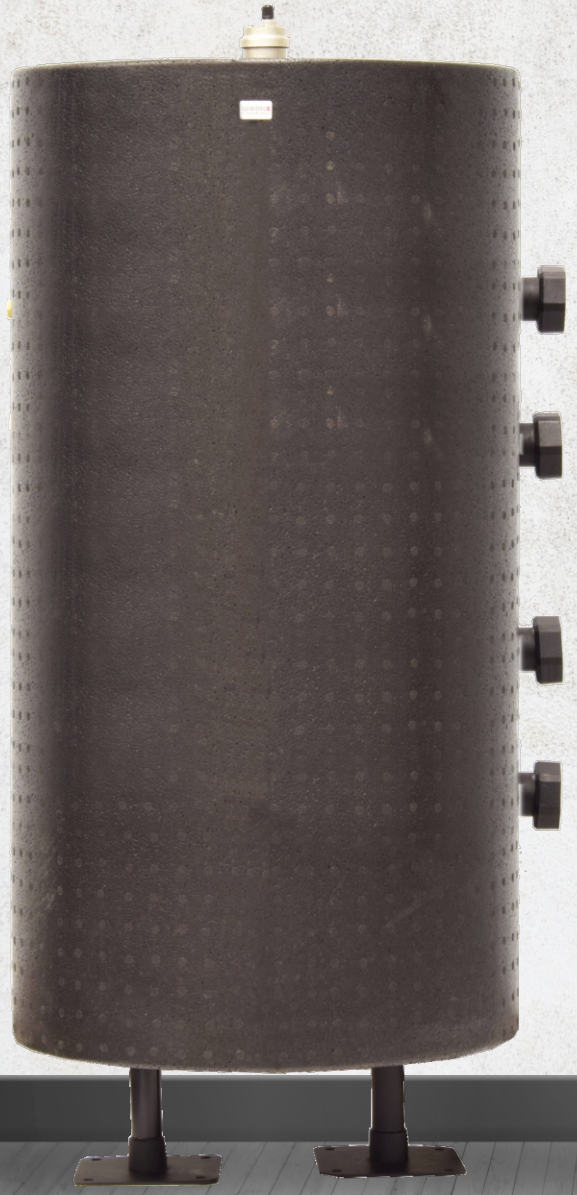

Opis DUO-ZONER:

1. Przyłącza zasilające
2. Przyłącza powrotu
3. Przyłącza obiegu grzewczego 1
4. Przyłącza obiegu grzewczego 2
5. Tulejka nurnikowa ½"
do podłączenia czujnika temperatury
6. Odpowietrznik automatyczny
7. Zawór spustowy
8. Mufa ½" dla podłączenia
wkładu magnetycznego MI 150
9. Stopy montażowe
10. Izolacja EPP 60 g/l
11. Niepełna przegroda

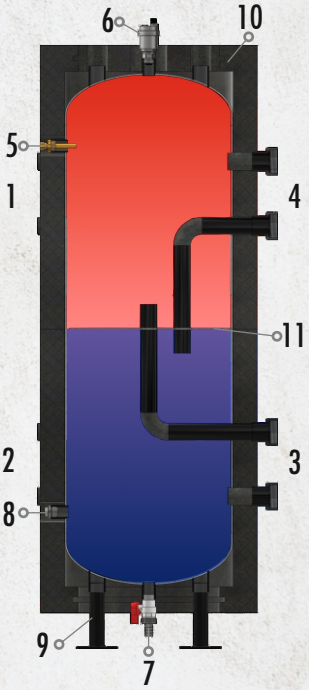

Uproszczony schemat budowy wewnętrznej

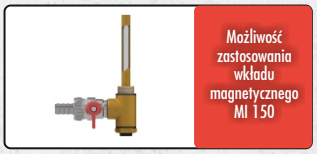

Możliwość zastosowania wkładu magnetycznego MI 150

Uchwyty naścienne do montażu urządzenia na ścianie (opcja dodatkowa)

System zaprojektowano tak, aby umożliwić montaż grup pompowych na ścianie

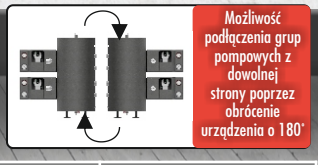

Możliwość podłączenia grup pompowych z dowolnej strony poprzez obrócenie urządzenia o 180°

Nazwa asortymentu	Pojemność [l]	Nr katalogowy	Grupa asortymentowa
Sprzęgło-rozdzielacz akumulacyjny dwustrefowy **DUO-ZONER 45**	45	606790	III
Sprzęgło-rozdzielacz akumulacyjny dwustrefowy **DUO-ZONER 70**	70	606791	III
Uchwyty naścienne do montażu sprzęgło-rozdzielacza na ścianie		606799	III
Wkład magnetyczny **MI 150 - DN 15**		607255	III

womix Comfort Controls

Zestawy DUO-ZONER ze sprzęgło-rozdzielaczem dwustrefowym

Zestawy DUO-ZONER zostały zaprojektowane do obsługi dwóch obiegów grzewczych w instalacjach z pompami ciepła. Zestawy występują w 10 wariantach z lewo i prawostronnym przyłączem grup pompowych.

- **Dwie pojemności zbiorników 45 L oraz 70 L**
- **Podłączenie nawet dwóch źródeł ciepła**
- **10 gotowych konfiguracji grup pompowych**

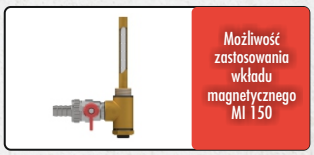

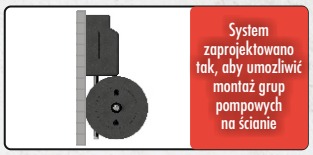

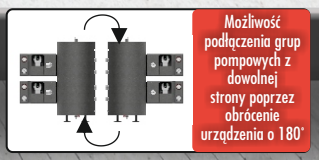

Numery katalogowe gotowych zestawów DUO-ZONER znajdują się w nowym katalogu produktów 2022/2023 oraz na stronie www.womix.pl.

www.womix.pl

womix
Comfort Controls

POLSKI PRODUCENT

Przykład łączenia dwóch źródeł ciepła z wykorzystaniem sprzęgło-rozdzielacza DUO-ZONER

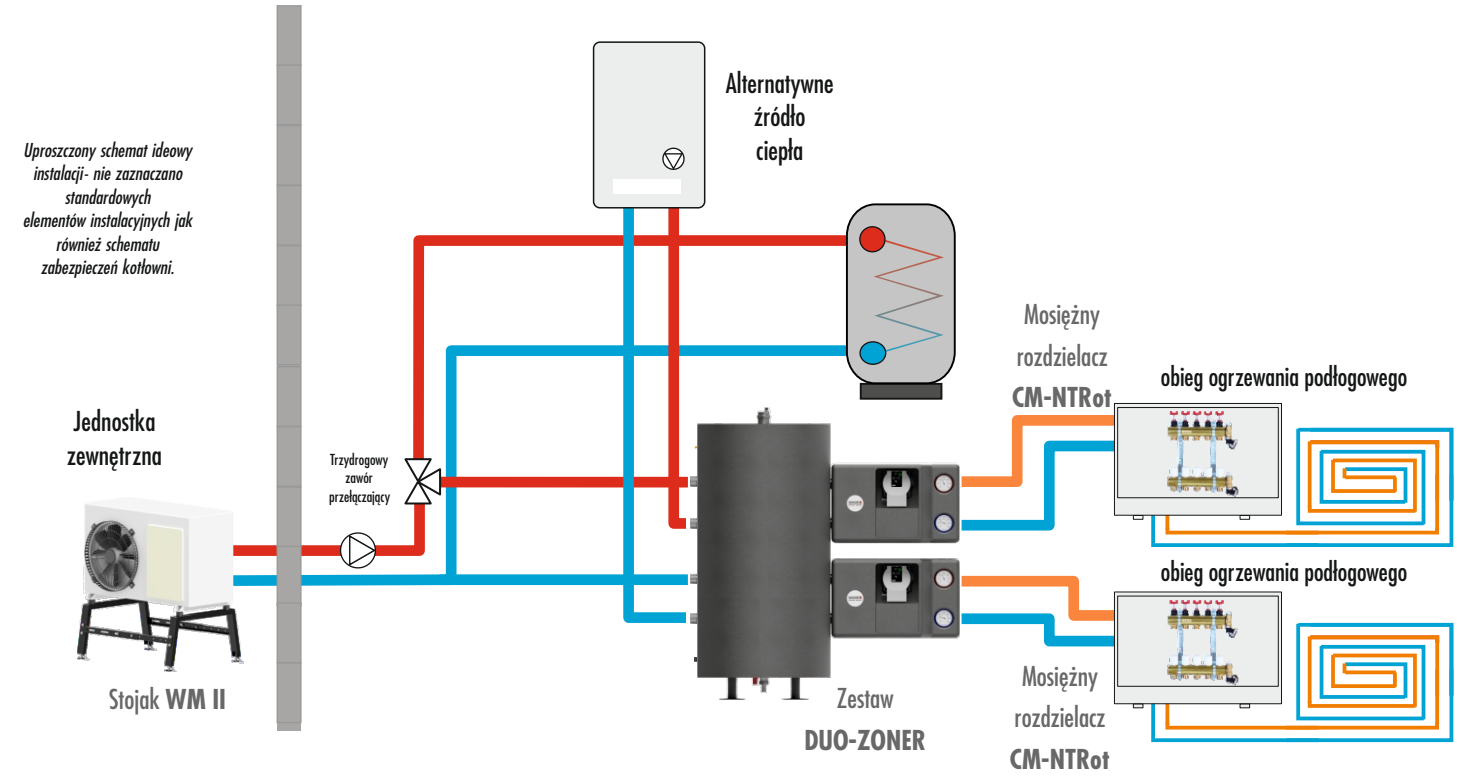

Przykład zasilania pompą ciepła dla jednego obiegu ogrzewania podłogowego z wykorzystaniem sprzęgło-rozdzielacza DUO-ZONER

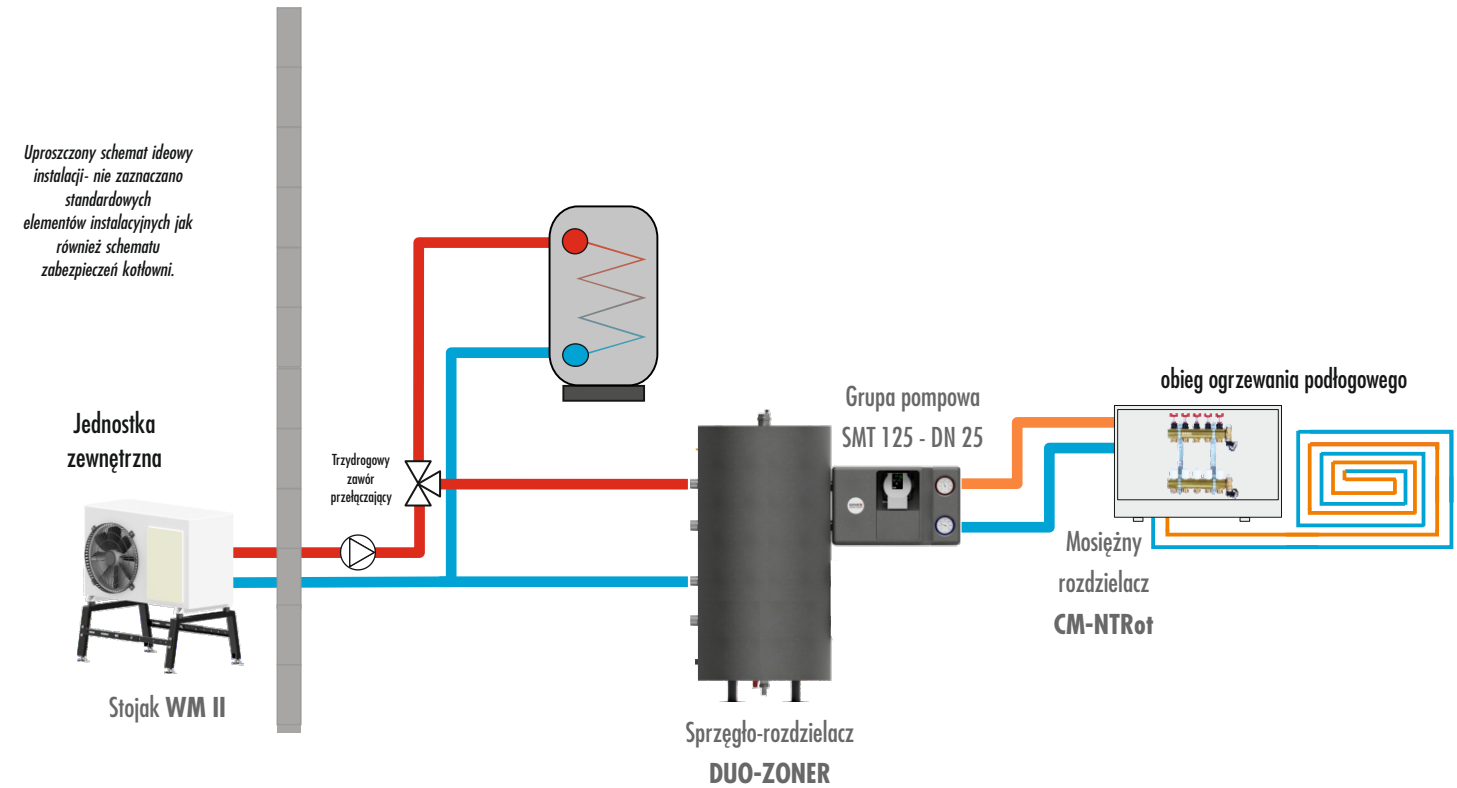

Sprzęgło akumulacyjne wielostrefowe MULTI-ZONER

womix Comfort Controls

Sprzęgło akumulacyjne wielostrefowe MULTI-ZONER pełni rolę zbiornika i sprzęgła hydraulicznego z wyjściem na instalację centralnego ogrzewania. Daje możliwość zastosowania jednego obiegu grzewczego podłączonego bezpośrednio lub obsługi do 5 obiegów grzewczych przy wykorzystaniu rozdzielacza centralnego ogrzewania C 60 - DN 25 lub C 70 - DN 25.

Możliwość montażu dowolnej grupy pompowej DN 25

Dwie pojemności zbiorników 45 L oraz 70 L

Podłączenie nawet dwóch źródeł ciepła

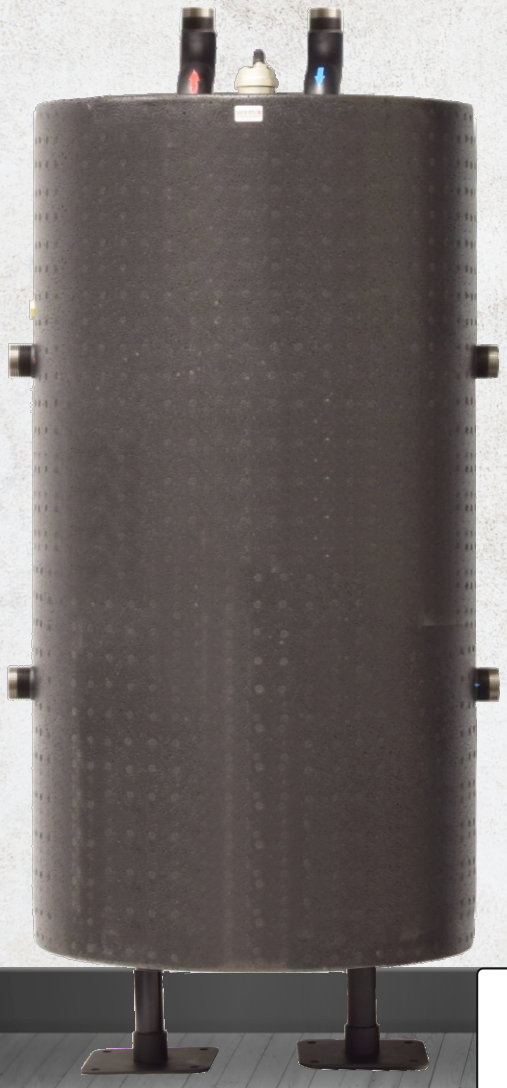

Opis MULTI-ZONER:

1. Przyłącza źródła ciepła 1
2. Przyłącza źródła ciepła 2
3. Przyłącza obiegu grzewczego 1 lub rozdzielacza C 70 - DN 25
4. Odpowietrznik automatyczny
5. Tulejka nurnikowa ½" do podłączenia czujnika temperatury
6. Mufa ½" dla podłączenia wkładu magnetycznego MI 150
7. Stopy montażowe
8. Zawór spustowy
9. Izolacja EPP 60 g/l
10. Niepełna przegroda

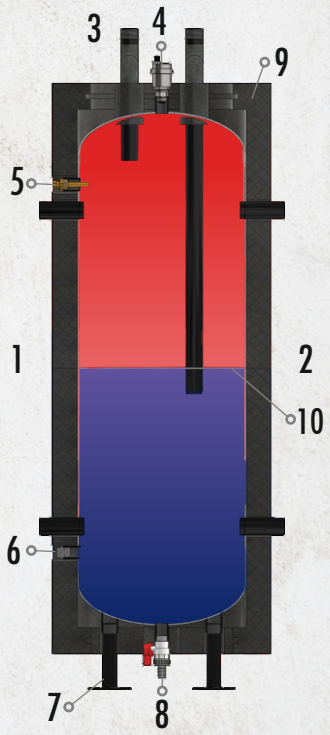

Uproszczony schemat budowy wewnętrznej

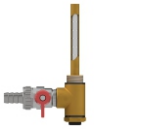

Możliwość zastosowania wkładu magnetycznego MI 150

Uchwyty naścienne do montażu urządzenia na ścianie (opcja dodatkowa)

System zaprojektowano tak, aby umożliwić montaż grup pompowych na ścianie

Nazwa asortymentu	Pojemność [l]	Nr katalogowy	Grupa asortymentowa
Sprzęgło akumulacyjne wielostrefowe **MULTI-ZONER 45**	45	606795	III
Sprzęgło akumulacyjne wielostrefowe **MULTI-ZONER 70**	70	606796	III
Uchwyty naścienne do montażu sprzęgło-rozdzielacza na ścianie		606799	III
Wkład magnetyczny **MI 150 - DN 15**		607255	III

womix
Comfort Controls

POLSKI PRODUCENT

Przykład zasilania pompą ciepła dla jednego obiegu ogrzewania podłogowego z wykorzystaniem sprzęgła MULTI-ZONER

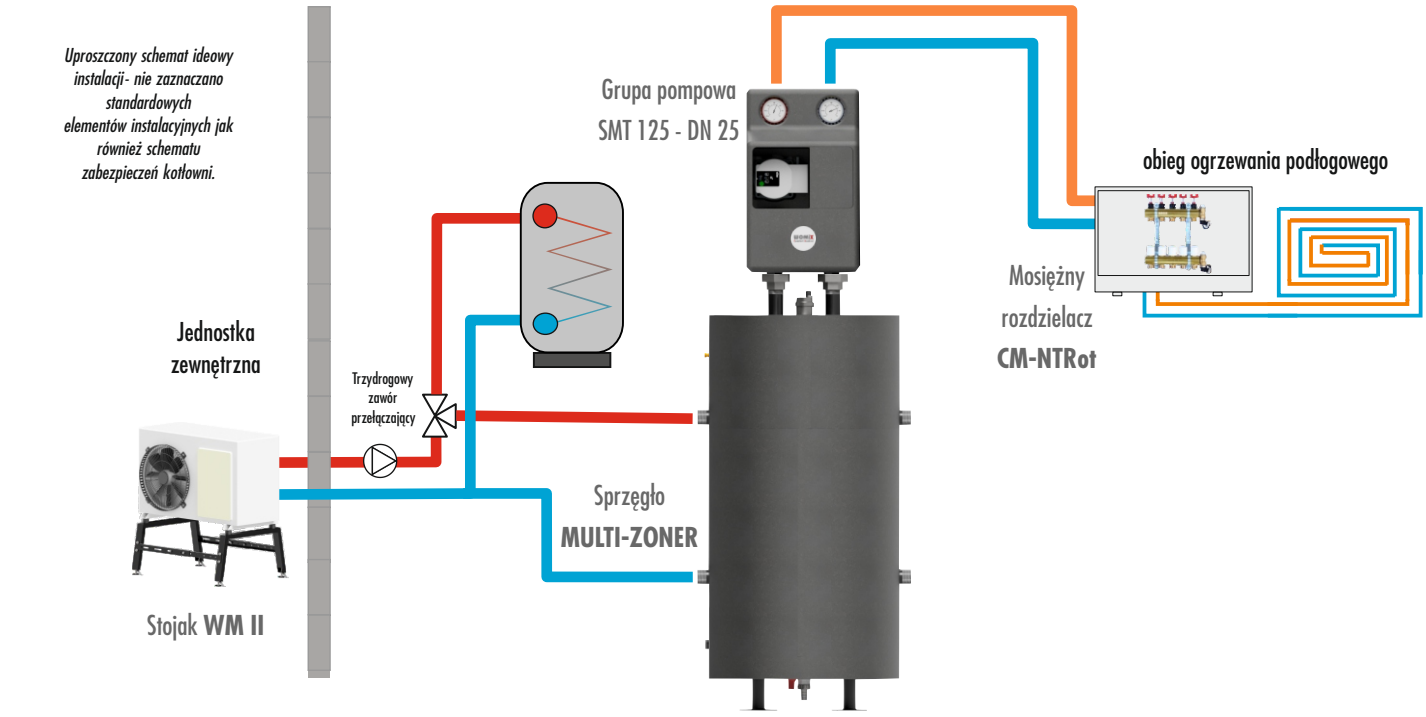

Przykład łączenia dwóch źródeł ciepła z wykorzystaniem sprzęgła MULTI-ZONER

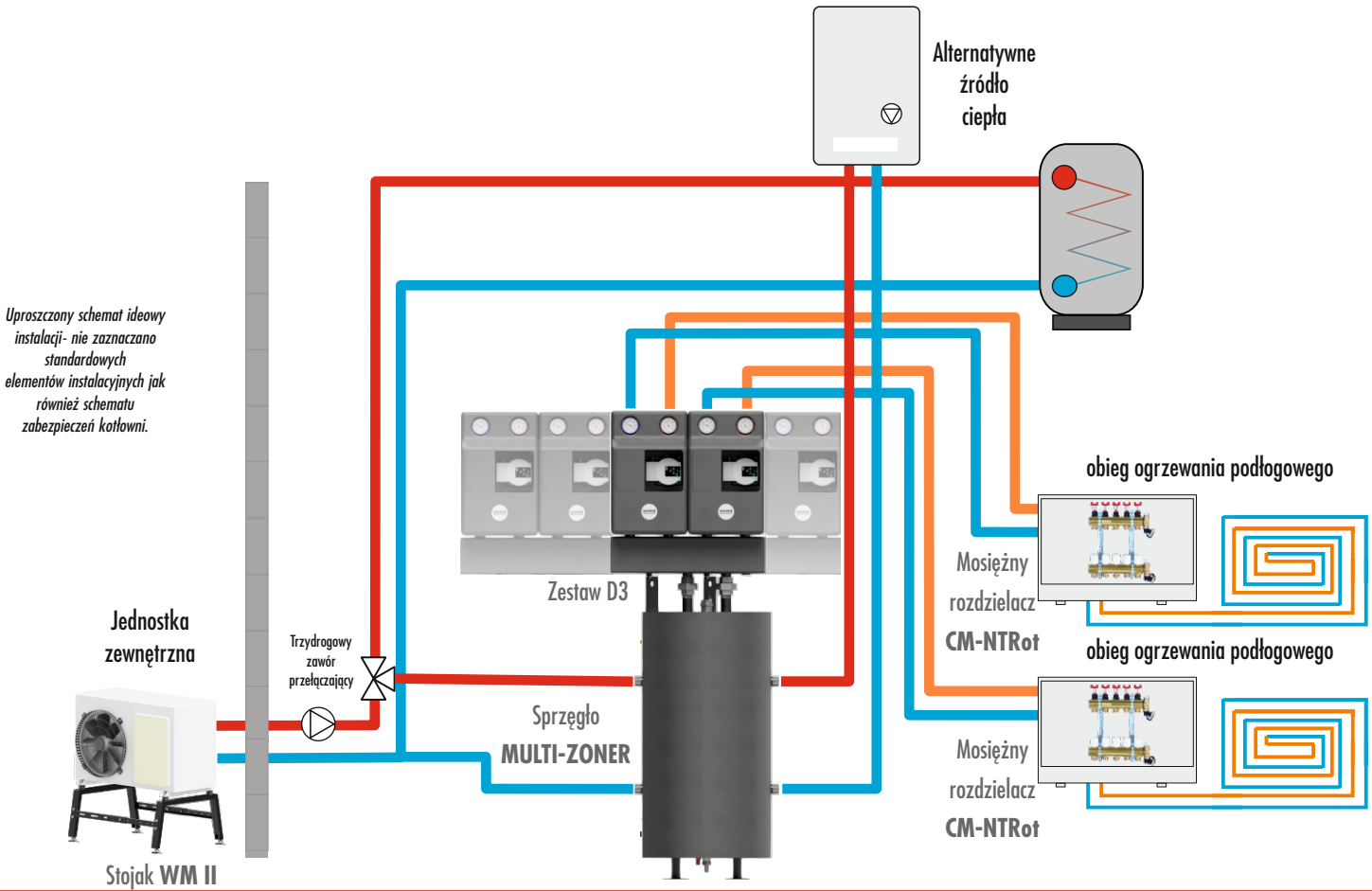

womix
Comfort Controls

POLSKI PRODUCENT

Stojak/wspornik **WM** pompy ciepła lub klimatyzatora

WM II

WM III

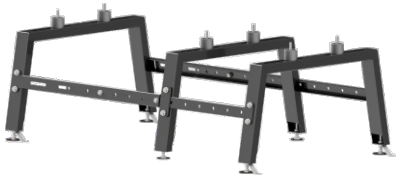

W przypadku wątpliwości dopasowania stojaka WM do stosowanego urządzenia prosimy o kontakt mailowy pod adresem **biuro@womix.pl**

Stojaki (wsporniki) **WM II** i **WM III** przeznaczone są dla pomp ciepła lub klimatyzatorów. Wyprodukowane zostały ze stali malowanej proszkowo. Poprzez zastosowanie łączników regulacyjnych po obu stronach została zwiększona stabilność stojaka. Konstrukcja wspornika oraz mnogość typów daje gwarancję na zastosowanie go do każdej pompy ciepła lub klimatyzatora. Wsporniki wyposażone są w wibroizolatory wyłapujące drgania urządzenia oraz stopy wraz z uchwytem umożliwiającym kotwienie stojaka. Ewentualne nierówności mogą zostać wyeliminowane przez stopę z śrubą regulacyjną.

Dane techniczne:

Materiał:	stal malowana proszkowo, kolor czarny (możliwość zmiany koloru na zapytanie)
Maksymalne obciążenie stojaka:	dla WM II - 320 kg dla WM III - 360 kg
Wysokość stojaków:	min 350 - max 370 mm

Nazwa asortymentu	Nr katalogowy	Grupa asortymentowa
Stojak/wspornik pompy ciepła lub klimatyzatora **WM II 42/92**	610951	III
Stojak/wspornik pompy ciepła lub klimatyzatora **WM II 52/92**	610955	III
Stojak/wspornik pompy ciepła lub klimatyzatora **WM II 52/135**	610956	III
Stojak/wspornik pompy ciepła lub klimatyzatora **WM III 42/135**	610962	III
Stojak/wspornik pompy ciepła lub klimatyzatora **WM III 52/135**	610964	III

Podkotłowy filtr magnetyczny **PFM20**

PFM20 - DN 20

PFM20 - DN 20 (wraz z łącznikiem i zaworem kulowym)

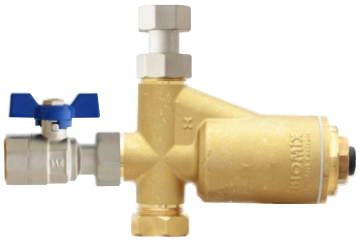

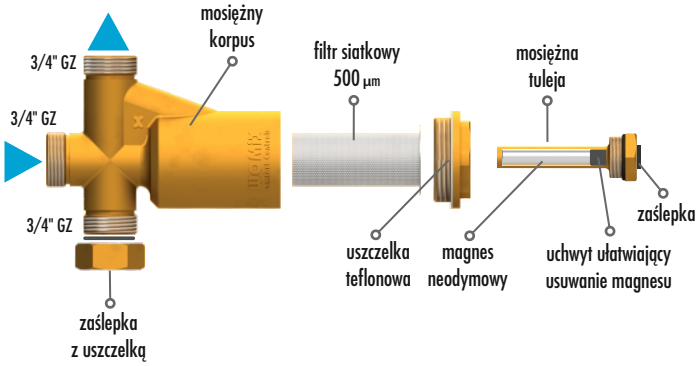

Podkotłowy filtr magnetyczny **PFM 20** wykonany jest z mosiądzu. Wyposażony jest we wkład magnetyczny 12000 G, filtr siatkowy 500 µm oraz mosiężny korek. Umieszczony wewnątrz filtr siatkowy eliminuje zanieczyszczenia stałe znajdujące się w układzie, a silny magnes neodymowy zbiera i wyłapuje zanieczyszczenia ferromagnetyczne. Dzięki kompaktowej konstrukcji filtr **PFM20** pasuje do wszystkich typów kotłów na rynku z przyłączami GZ 3/4", a wykonanie korpusu z mosiądzu gwarantuje wieloletnią niezawodność produktu.

Dane techniczne:

Materiał:	mosiądz CW 617N
Maksymalne ciśnienie robocze:	6 bar
Maksymalna temperatura pracy:	110 °C
Magnes:	neodymowy 12000 G
Wkład filtrujący:	500 µm
Przepływ:	1,5 m^3/h
Średnica przyłączy:	3 x GZ 3/4"(dla 100171) 2 x GW 3/4",1 x GZ 3/4"(dla 100172)

Możliwe pozycje montażu filtra

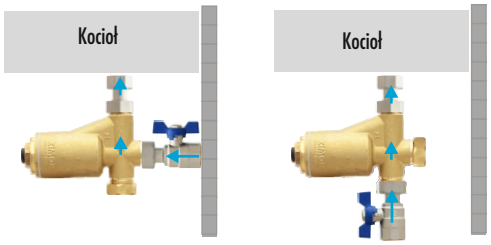

Nazwa asortymentu	Nr katalogowy	Grupa asortymentowa
Podkotłowy filtr magnetyczny **PFM20 - DN 20**	100171	III
Podkotłowy filtr magnetyczny **PFM20 - DN 20** z łącznikiem i zaworem kulowym	100172	III

womix
Comfort Controls

POLSKI PRODUCENT

Przepływowa rura dogrzewająca **HP 100 - DN 40**

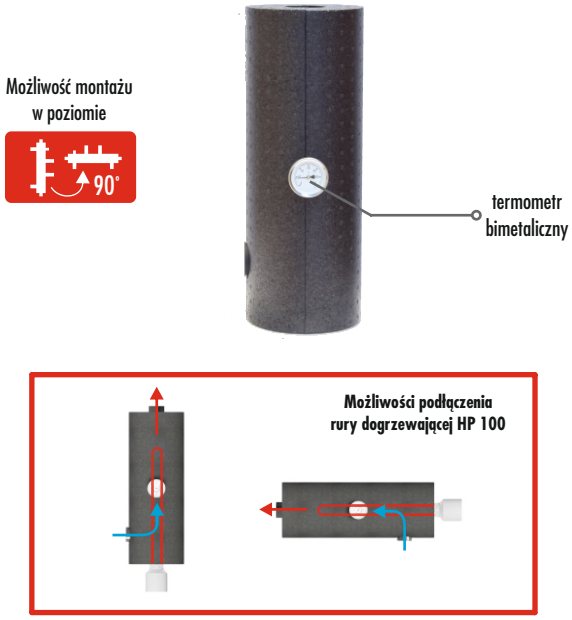

Przepływowa rura dogrzewająca **HP 100 - DN 40** do instalacji grzewczych wykonana jest ze stali. Fabrycznie wyposażona jest w izolację EPP oraz termometr. Przepływowa rura dogrzewająca **HP 100 - DN 40** sprawdzi się w układach zasilanych pompą ciepła lub kominkiem jako dodatkowe źródło ciepła. Wykorzystywana może być jako zabezpieczenie przeciw zamarzaniu czynnika w instalacjach domków letniskowych lub budynków użytkowanych okazjonalnie.

Dane techniczne:

Materiał:	stal
Maksymalne ciśnienie:	6 bar
Maksymalna temperatura:	110°C
Izolacja:	EPP czarna 60 g/l
Podłączenie:	1 1/2" GW
Wymagany gwint grzałki elektrycznej:	1 1/2" GZ

Uwaga! Produkt nie zawiera grzałki. Maksymalna moc grzałki to 6 kW.
Uwaga! Aby zapobiec uszkodzeniu elementu grzejnego podczas pracy, należy zapewnić stały przepływ medium przez urządzenie.

Nazwa asortymentu	Nr katalogowy	Grupa asortymentowa
Przepływowa rura dogrzewająca **HP 100 - DN 40** z izolacją	609310	**III**

Filtroodmulnik magnetyczny **FM**

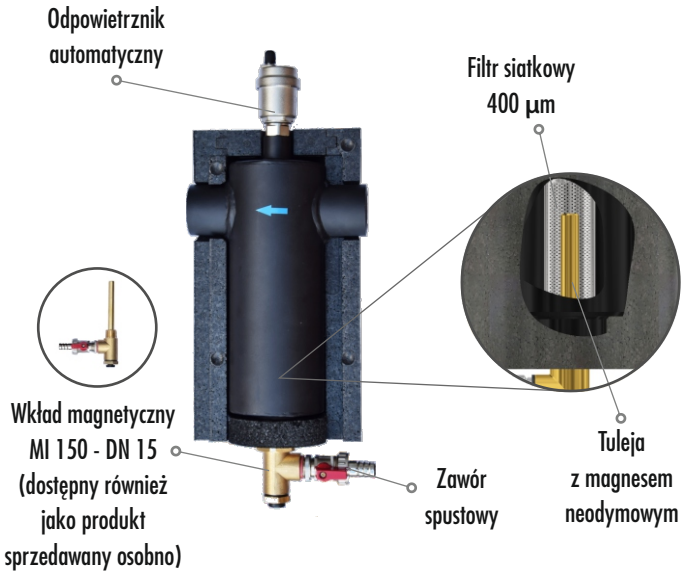

Filtroodmulnik magnetyczny **FM** jest urządzeniem przeznaczonym do wychwytywania zanieczyszczeń stałych przenoszonych przez wodę w instalacjach centralnego ogrzewania, sieciach ciepłowniczych, węzłach cieplnych, kotłowniach, a także w instalacjach glikolowych w instalacjach klimatyzacyjnych. Ich zastosowanie pozwala na prawidłową pracę wymienników ciepła oraz pomp zapobiegając osadzaniu się zanieczyszczeń, które pozostają w odmulaczu i są łatwe do usunięcia. Jest to szczególnie ważne w przypadku instalacji, w których znajdują się wymienniki ciepła. Filtroodmulnik wyposażony w odpowietrznik automatyczny, zawór spustowy, filtr 400 µm, wkład z magnesem oraz izolację EPP.

Dane techniczne:

Maksymalne ciśnienie:	6 bar
Maksymalna temperatura:	110°C
Izolacja:	EPP czarna 60 g/l
Wkład filtrujący:	400 µm

Nazwa asortymentu	Przepływ [m^3/h]	Moc przy ΔT 20°C	Nr katalogowy	Grupa asortymentowa
Filtroodmulnik magnetyczny **FM 65 - DN 25** z izolacją, z wyposażeniem	2,0	40 kW	611091	III
Filtroodmulnik magnetyczny **FM 80 - DN 32** z izolacją, z wyposażeniem	3,5	75 kW	611092	III
Filtroodmulnik magnetyczny **FM 100 - DN 40** z izolacją, z wyposażeniem	5,2	110 kW	611093	III
Filtroodmulnik magnetyczny **FM 150 - DN 50** z izolacją, z wyposażeniem	8,0	165 kW	611094	III
Wkład magnetyczny **MI 150 - DN 15**			607255	III